SBTシリーズ

ドリルチャック(シャンク一体型)

DRILL　CHUCK (SINGLE PIECE WITH SHANK)

特　徴	FEATURES
●従来のドリルチャックよりL 寸法が短くコンパクトです。 ●シャンク一体化の為に、脱落はありません。 ●高トルク加工の場合、付属レンチで締めることも出来ます。	●Drill chuck is positively coupled with the holder. ●Short (L length) and compact. ●Clamping force can be increased by the attached wrench.

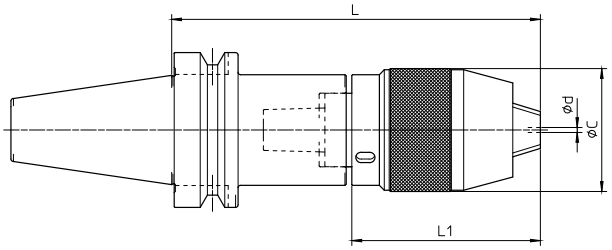

※SBTタイプはBT2面拘束主軸対応ツーリングです。(BTタイプも対応致します)

MODEL		φd GRIPPING RANGE	φC	L		L1		N/W (kg)
				OPEN	CLOSE	OPEN	CLOSE	
SBT30	-SDC08-080	0.3～8	36	78	85.5	48	55.5	0.7
	-SDC13-100	0.3～13	50.5	98	105.5	65.5	77	1.3
SBT40	-SDC08-080	0.3～8	36	78	85.5	48	55.5	1.3
	-SDC13-100	0.3～13	50.5	98	109.5	65.5	77	1.8
SBT50	-SDC08-100	0.3～8	36	98	105.5	48	55.5	4.1
	-SDC13-120	0.3～13	50.5	118	129.5	65.5	77	4.5
	-160			158	169.5			5.1
	-200			198	209.5			5.7
	-250			248	259.5			6.4
	-300			298	309.5			7.1

注 :1. チャックレンチは付属しております。

NOTE :1. Collet and Chuck wrench and adjust screw are sold separately.

SBTシリーズ

サイドロックホルダA型

SIDE LOCK HOLDER

センタースルー対応
Thru-the-tool Coolant Available

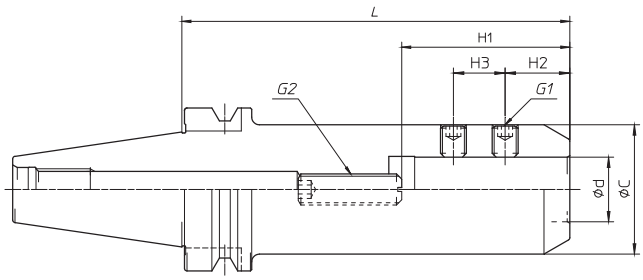

MODEL		φd	L	φC	H1	H2	H3	G1	G2 調整ネジ	N/W (kg)
SBT30	-SLA20-075	20	75	45	70	25	20	M10	M10	0.80
	-SLA25-085	25	85							0.85
SBT40	-SLA10-090	10	90	30	60	12	15	M8	M8	1.3
	-SLA12-090	12	90	32	60	12	15	M8	M8	1.4
	-SLA16-090	16	90	48	50	24	20	M10	M10	1.8
	-150		150		70				M12	2.6
	-200		200							3.2
	-SLA20-090	20	90	50	70	25	20	M10	M10	1.8
	-150		150						M12	2.7
	-200		200							3.4
	-SLA25-090	25	90	50	70	25	20	M10	M10	1.7
	-150		150						M12	2.6
	-200		200							3.3
	-SLA32-105	32	105	60	80	30	20	M10	M10	2.1
	-150		150						M12	3.2
	-200		200							4.2
	-SLA40-120	40	120	62	85	20	25	M12	M12	2.5
SBT50	-SLA16-105	16	105	48	75	24	20	M10	M12	4.5
	-150		150		70					5.1
	-200		200							5.7
	-SLA20-105	20	105	50	70	25	20	M10	M10	4.4
	-150		150						M12	5.1
	-200		200							5.9
	-SLA25-105	25	105	50	70	25	20	M10	M10	4.3
	-150		150						M12	5.0
	-200		200							5.8
	-SLA32-105	32	105	60	80	30	20	M10	M10	4.5
	-150		150						M12	5.6
	-200		200							6.6
	-250		250							7.7
	-SLA40-105	40	105	70	85	25	20	M12	M12	4.7
	-150		150			20	25			6.1
	-200		200							7.6
	-SLA42-105	42	105	75	85	25	20	M12	M12	5.0

注 :1. フラット付ストレートシャンク刃具を使用する。 2. センタースルーにてご使用の際は、別途お申し付け下さい。

SBTシリーズ

サイドロックホルダ（ドリル用）

SIDE LOCK HOLDER

センタースルー対応
Thru-the-tool Coolant Available

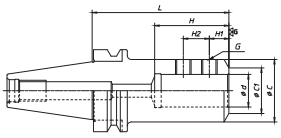

MODEL		φd	φC	φC1	L	H	H1	H2	G
SBT40	-SL16D-090	16	41	31	90	49	14	14	M10×P1.0
	-150				150				
	-SL20D-090	20	45	35	90	51	14	14	M10×P1.0
	-150				150				
	-SL25D-090	25	48	38	90	57	15	20	M12×P1.25
	-150				150				
	-SL32D-105	32	61	51	105	61	15	20	M12×P1.25
	-135				135				
	-SL40D-105	40	68	58	105	71	15	25	M14×P1.5
SBT50	-SL16D-105	16	41	31	90	49	14	14	M10×P1.0
	-135				135				
	-165				165				
	-200				200				
	-SL20D-105	20	45	35	90	51	14	14	M10×P1.0
	-135				135				
	-165				165				
	-200				200				
	-SL25D-105	25	48	38	105	57	15	20	M12×P1.25
	-135				135				
	-165				165				
	-200				200				
	-SL32D-105	32	51	51	105	61	15	20	M12×P1.25
	-135				135				
	-165				165				
	-200				200				
	-SL40D-105	40	68	58	105	71	15	20	M14×P1.5
	-135				135				
	-165				165				
	-200				200				
	-SL50D-105	50	83	78	105	81	15	25	M16 × P1.5
	-150				150				

※ドリル用は調整ネジ無しとなります。

SBTシリーズ

サイドロックホルダD型

SIDE LOCK HOLDER (For ANSI type combination shank)

センタースルー対応
Thru-the-tool Coolant Available

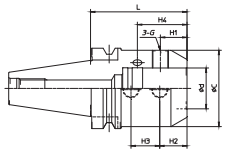

MODEL		φd	L	φC	H1	H2	H3	H4	G	φW	N/W (kg)
SBT50	-SLD50.8-120	50.8	120	95	33.1	33.9	35.78	61.68	M20 × 1.5	11.18	6.6

注 :ANSI 規格のコンビネーションシャンクエンドミル用
NOTE :For ANSI combination shank endmills.

NOTE :1.For endmill of straight shank flat.
2.Thru-the-tool application is acceptable.Please inform it when ordering.

SBTシリーズ

モールステーパホルダA型

MORSE TAPER HOLDER (Type A)

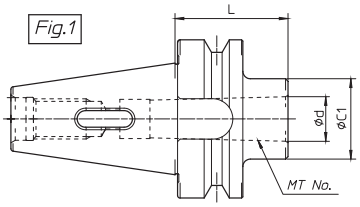

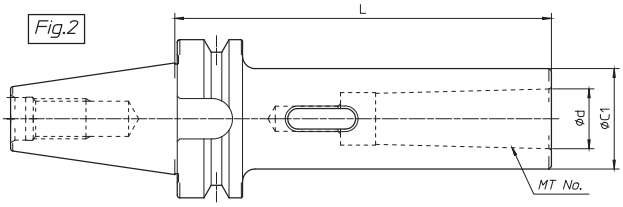

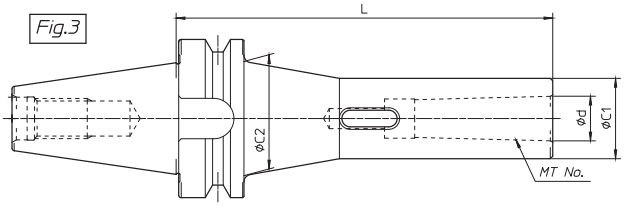

ドリルシャンクと刃径 DRILL DIA. AND SHANK

MODEL		MT1	MT2	MT3	MT4	MT5
ドリル径 DRILL DIA.	以下MIN.	2.0	14.1	23.1	32.1	50.1
	以下MAX.	14.0	23.0	32.0	50.0	75.0

※SBTタイプはBT2面拘束主軸対応ツーリングです。(BTタイプも対応致します)

MODEL		FIG.	MT No.	φd	L	L1	φC1	φC2	N/W (kg)
SBT30	-MTA1-045	1	1	12.065	45	-	25	-	0.43
	-MTA2-060		2	17.780	60		32		0.50
	-MTA3-080		3	23.825	80		40		0.69
SBT40	-MTA1-045	1	1	12.065	45	-	25	-	1.0
	(BT30)	2			120				1.3
	-MTA2-045	1	2	17.780	45		32		1.0
	-120	2			120				1.5
	-MTA3-075	1	3	23.825	75		40		1.2
	-135	2			135				1.8
	-MTA4-090	1	4	31.267	90		50		1.4
	-165	2			165				2.5

注:タング付MT シャンク刃具をご使用下さい。 NOTE:1.For tongue type Morse taper shank cutting tools.

SBTシリーズ

モールステーパホルダA型

MORSE TAPER HOLDER (Type A)

※SBTタイプはBT2面拘束主軸対応ツーリングです。(BTタイプも対応致します)

MODEL		FIG.	MT No.	φd	L	L1	φC1	φC2	N/W (kg)
SBT50	-MTA1-045	1	1	12.065	45	-	25	-	3.6
	-120	2			120				3.9
	-180				180				4.2
	-200	3			200	85		41	4.5
	-250				250			43	4.9
	-300				300			45	
	-MTA2-045	1	2	17.780	45	85	32	85	3.6
	-135	2			135				4.2
	-180				180				4.5
	-200	3			200	85		45.5	4.8
	-250				250			48.5	5.3
	-300				300			49.5	5.9
	-MTA3-045	1	3	23.825	45	-	40	-	3.5
	-150	2			150				4.5
	-180				180				4.8
	-200				200				4.9
	-250	3			250	115		50.5	5.7
	-300				300				6.4
	-MTA4-075	1	4	31.267	75	-	50	-	3.6
	-180	2			180				5.2
	-200				200				5.5
	-250				250				6.3
	-300				300				7.0
	-MTA5-105	1	5	44.399	105	-	65	-	3.9
	-210	2			210				6.5
	-250				250				9.1
	-300				5.0				11.7

注 :タング付MT シャンク刃具をご使用下さい。 NOTE :1.For tongue type Morse taper shank cutting tools.

SBTシリーズ

モールステーパホルダB型

MORSE TAPER HOLDER (Type B)

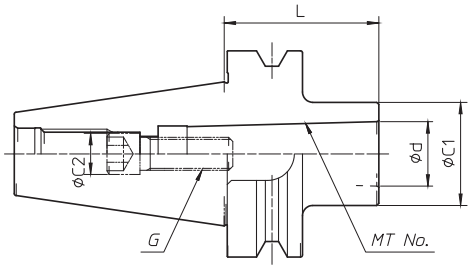

※SBT タイプはBT2 面拘束主軸対応ツーリングです。(BT タイプも対応致します)

MODEL		MT No.	φd	L	φC1	φC2	G	N/W (kg)
SBT40	-MTB1-045	1	12.065	45	25	10	M6	1.0
	-MTB2-045	2	17.780	45	32	14	M10	1.0
SBT50	-MTB1-045	1	12.065	45	25	10	M6	3.6
	-MTB2-045	2	17.780	45	32	16	M10	3.6
	-MTB3-060	3	23.825	60	40	18	M12	3.7
	-MTB4-075	4	31.267	75	50	20.5	M16	3.7

注 :引ネジ式MT シャンク刃具をご使用下さい。 NOTE :1.For drawing thread type Morse taper shank cuting tools.

SBTシリーズ

正面フライスアーバA型

FACE MILL ARBOR (Type A)

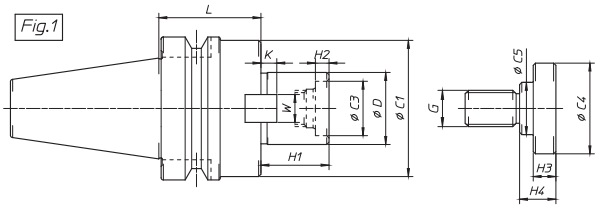

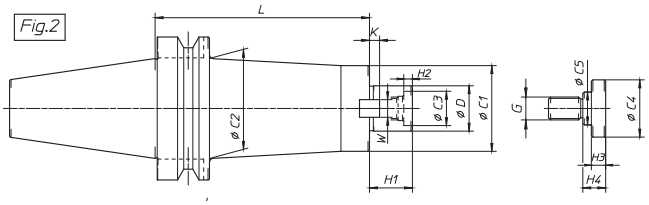

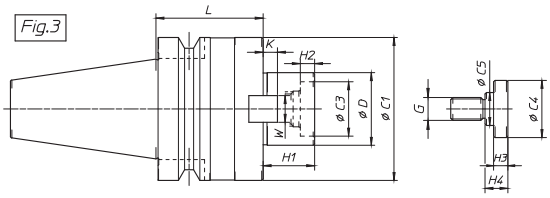

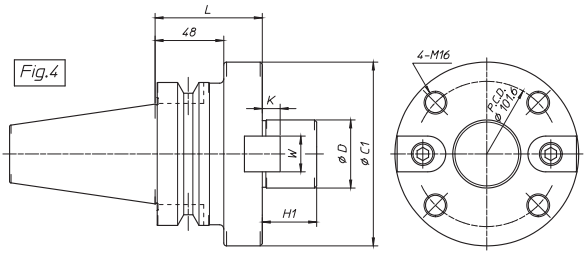

※SBTタイプはBT2面拘束主軸対応ツーリングです。(BTタイプも対応致します)

MODEL		FIG.	ϕD	L	ϕC1	ϕC2	H	KEY		G	CLAMP BOLT	N/W (kg)
								W	K			
SBT30	-FMA22.225-035	1	22.225	35	40	-	18	8.0	4	M8	MBA-M8	0.57
	-FMA25.4 -035		25.4	35	50	-	22	9.5	5	M12	MNA-M12	0.72
SBT40	-FMA25.4 -045	1	25.4	45	50	-	22	9.5	5	M12	MBA-M12	1.4
	-105	2		105		60						2.6
	-150			150								3.3
	-FMA31.75 -045	1	31.75	45	60	-	30	12.7	7	M16	MBA-M16	1.6
	-090			90								2.6
	-150			150								3.7
	-FMA38.1 -060	3	38.1	60	80	-	34	15.9	9	M20	MBA-M20	2.6

SBTシリーズ

正面フライスアーバA型

FACE MILL ARBOR (Type A)

※SBTタイプはBT2面拘束主軸対応ツーリングです。(BTタイプも対応致します)

MODEL		FIG.	φD	L	φC1	φC2	H	KEY W	KEY K	G	CLAMP BOLT	N/W (kg)
SBT50	-FMA25.4 -045	1	25.4	45	50	-	22	9.5	5	M12	MBA-M12	3.9
	-090	2		90		70						5.0
	-150			150								6.4
	-200			200								7.2
	-250			250								8.3
	-300			300								9.4
	-350			350								10.5
	-FMA31.75 -045			45								4.1
	-075	1	31.75	75	60	70	30	12.7	7	M16	MBA-M16	4.9
	-105	2		105		70						5.7
	-150			150								6.5
	-200			200								7.8
	-250			250								9.8
	-300			300		80						11.2
	-350			350								12.8
	-FMA38.1 -045	1	38.1	45	80	-	34	15.9	9	M20	MBA-M20	4.4
	-075			75								5.6
	-105			105								6.4
	-150			150								7.9
	-200			200								9.9
	-250			250								11.7
	-300			300								13.6
	-FMA50.8 -045	1	50.8	45	98	-	36	19.05	10	M24	MBA-M24	5.0
	-075	3		75	100							6.7
	-105			105								8.5
	-150			150								10.4
	-200			200								13.3
	-250			250								16.1
	-300			300								18.9
	-FMA47.625-075	3	47.625	75	128	-	38	25.4	12.5	-	-	8.0

SBTシリーズ

正面フライスアーバB型

FACE MILL ARBOR (Type B)

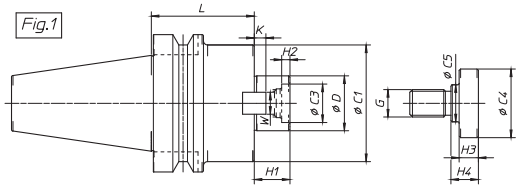

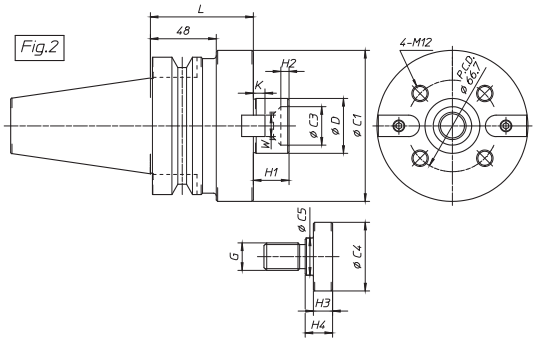

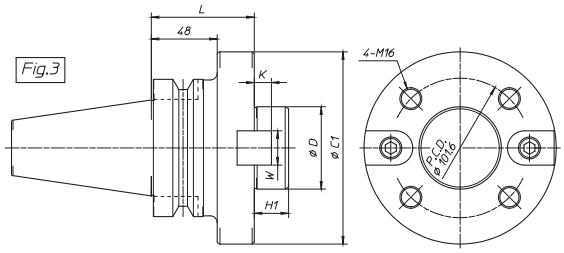

※SBTタイプはBT2面拘束主軸対応ツーリングです。(BTタイプも対応致します)

MODEL		FIG.	ϕD	L	ϕC1	H	KEY		G	CLAMP BOLT	N/W (kg)
							W	K			
SBT40	-FMB25.4-060	1	25.4	60	80	26	9.5	5	M12	MBA-M12	1.3
	-105			105							3.3
	-FMB38.1-060		38.1	60	85	26	15.9	9	M20	MBA-M20	2.6
	-FMB27-060		27	60	80	26	12	6	M12	MBA-M12	2.3
	-105			105							3.3
	-FMB40-060		40	60	85	26	16	8.5	M20	MBA-M20	2.6
SBT50	-FMB25.4-045	1	25.4	45	80	26	9.5	5	M12	MBA-M12	4.1
	-090			90							6.1
	-150			150							8.3
	-FMB38.1-045		38.1	45	85	26	15.9	9	M20	MBA-M20	4.4
	-075			75							5.7
	-105			105							7.0
	-FMB38.1F-075	2	38.1	75	110	26	15.9	9	M20	MBA-M20	6.6
	-FMB27-045	1	27	45	80	26	12	6	M12	MBA-M12	4.1
	-090			90							5.9
	-150			150							8.3
	-FMB40-045		40	45	85	26	16	8.5	M20	MBA-M20	4.4
	-075			75							5.7
	-105			105							7.1
	-FMB40F-075	2	40	75	110	26	16	8.5	M20	MBA-M20	6.7
	-FMB60-075	3	60	75	140	25	25.4	12.5	-	-	8.5

SBTシリーズ

正面フライスアーバC型

FACE MILL ARBOR (Type C)

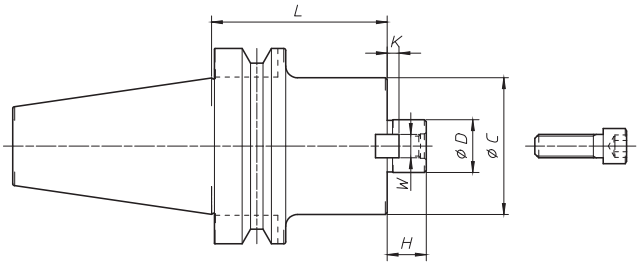

※SBTタイプはBT2面拘束主軸対応ツーリングです。(BTタイプも対応致します)

MODEL		φD	L	φC	H	K	W	CLAMP BOLT	N/W (kg)
SBT40	-FMC25.4-060	25.4	60	70	20	5	9.5	M12 × 35L	2.0
	-105		105						3.1
	-FMC38.1-060	38.1	60	85	22	7	15.9	M16 × 40L	2.5
	-FMC22-060	22	60	45	18	5	10	M10 × 30L	1.5
	-105		105						2.1
	-FMC27-060	27	60	70	20	6	12	M12 × 35L	2.0
	-105		105						3.1
	-FMC32-060	32	60	85	22	7	14	M16 × 40L	2.4
SBT50	-FMC25.4-045	25.4	45	70	20	5	9.5	M12 × 35L	4.0
	-090		90						5.4
	-150		150						7.2
	-FMC38.1-045	38.1	45	85	22	7	15.9	M16 × 40L	4.2
	-075		75						5.6
	-150		105						6.9
	-FMC22-060	22	60	45	18	5	10	M10 × 30L	4.1
	-105		105						4.6
	-150		150						5.2
	-FMC27-045	27	45	70	20	6	12	M12 × 35L	4.0
	-090		90						5.4
	-150		150						7.2
	-FMC32-045	32	45	85	22	7	14	M16 × 40L	4.2
	-075		75						5.0
	-105		105						6.8

SBTシリーズ

フェイスミルアーバH型 (センタースルー仕様)

FACE MILL ARBOR (Type H)

センタースルー対応
Thru-the-tool Coolant Available

※SBTタイプはBT2面拘束主軸対応ツーリングです。(BTタイプも対応致します)

MODEL		FIG.	φD	φC	L	H	W	K	CLAMP BOLT M	CLAMP BOLT L1	カッター最小ボス径	N/W (kg)
SBT50	-FM16H-32-105	1	16	32	105	16	8	4	M8	25L	φ 25	4.1
	-150				150							4.3
	-FM16H-37-060	1	16	37	60	16	8	4	M8	25L	φ 30	3.8
	-105				105							4.2
	-150				150							4.5
	-200				200							4.9
	-FM22H-40-150	1	22	40	150	17	10	5	M10	30L	φ 32	4.8
	-200				200							5.2
	-250				250							6.7
	-FM22H-47-060	1	22	47	60	17	10	5	M10	30L	φ 37	3.9
	-105				105							4.5
	-150				150							5.1
	-200				200							5.8
	-250				250							6.4
	-300				300							7.1
	-350				350							7.8
	-FM22H-48-150	1	22	48	150	17	10	5	M10	30L	φ 38	5.2
	-200				200							5.9
	-250				250							6.6
	-FM22H-60-060	1	22	60	60	17	10	5	M10	30L	φ 50	4.1
	-105				105							5.1
	-150				150							6.1
	-200				200							7.2
	-250				250							8.2
	-300				300							9.3
	-350				350							10.4
	-FM27H-48-150	1	27	48	150	20	12	6	M12	35L	φ 38	5.2
	-200				200							5.9
	-250				250							6.6
	-FM27H-60-045	1	27	60	45	20	12	6	M12	35L	φ 43	3.8
	-090				90						φ 50	4.8
	-150				150							6.1
	-200				200							7.2
	-250				250							8.3
	-300				300							9.4
	-FM27H-76-045	1	27	76	45	20	12	6	M12	35L	φ 74	3.9
	-090				90						φ 66	5.5
	-150				150							7.6
	-200				200							9.4
	-250				250							11.1
	-300				300							12.9
	-FM32H-85-150	1	32	85	150	22	14	7	M16	40L	φ 71	8.7
	-200				200							10.9
	-250				250							13.1
	-FM32H-96-045	1	32	96	45	22	14	7	M16	40L	φ 74	4.1
	-090				90						φ 82	6.6
	-150				150							9.9
	-200				200							12.8
	-250				250							15.6
	-300				300							18.4

※※取り付けるカッターの仕様によってはキャップボルトを変更する必要があります。

SBTシリーズ

フェイスミルアーバH型 (センタースルー仕様)

FACE MILL ARBOR (Type H)

センタースルー対応
Thru-the-tool Coolant Available

※SBTタイプはBT2面拘束主軸対応ツーリングです。(BTタイプも対応致します)

MODEL		FIG.	φD	φC	L	H	W	K	CLAMP BOLT M	CLAMP BOLT L1	カッター最小ボス径	N/W (kg)
SBT50	-FM40H-100-045	1	40	100	45	26	16	8.5	NBA-M20F		φ 73	4.3
	-075				75						φ 85	5.9
	-150				150							10.6
	-FM22.225H-47-060	1	22.225	47	60	17	8	3.5	M10	30L	φ 39	3.9
	-105				105							4.6
	-150				150							5.1
	-200				200							5.8
	-250				250							6.4
	-300				300							7.1
	-350				350							7.8
	-FM22.225H-60-060	1	22.225	60	60	17	8	3.5	M10	30L	φ 52	4.1
	-105				105							5.1
	-150				150							6.1
	-200				200							7.2
	-250				250							8.2
	-300				300							9.3
	-350				350							10.4
	-FM25.4H-70-045	1	25.4	70	45	22	9.5	5	M12	35L	φ 59	4.1
	-060				60							4.3
	-090				90							5.2
	-150				150							7.0
	-200				200							8.5
	-250				250							9.9
	-300				300							11.4
	-FM31.75H-76-045	1	31.75	76	45	30	13	7	M16	40L	φ 62	4.0
	-075				75							5.0
	-105				105							6.1
	-150				150							7.7
	-200				200							9.4
	-250				250							11.2
	-300				300							12.9
	-FM31.75H-96-045	1	31.75	96	45	30	13	7	M16	40L	φ 74	4.1
	-075				75						φ 82	5.8
	-105				105							7.5
	-150				150							10.0
	-200				200							12.8
	-250				250							15.6
	-300				300							18.5
	-FM38.1H-100-045	1	38.1	100	45	34	15.9	9	NBA-M20F		φ 73	4.3
	-075				75						φ 80	6.0
	-105				105							7.9
	-150				150							10.6
	-200				200							13.7
	-250				250							16.7
	-300				300							19.7

※取り付けるカッターの仕様によってはキャップボルトを変更する必要があります。

SBTシリーズ

サイドカッタアーバ

SIDE CUTTER ARBOR

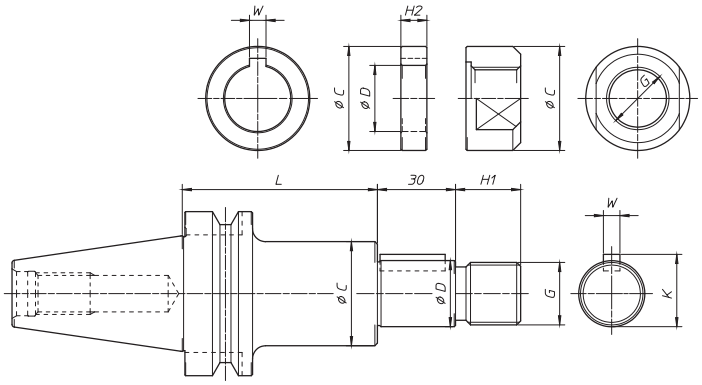

※SBT タイプはBT2 面拘束主軸対応ツーリングです。(BT タイプも対応致します)

MODEL		φD	L	φC	H1	H2	G	K	W	N/W (KG)
SBT40	-SCA12.7-060	12.7	60	20	15	5 10 20	M12 × 1.25	-	-	1.2
	-SCA15.875-075	15.875	75	26	16		M14 × 1.5	17.42	3.18	1.4
	-SCA22.225-075	22.225	75	34	21		M20 × 1.5	23.82		1.7
	-SCA25.4-075	25.4	75	40	25		M24 × 2	27.78	6.35	2.0
	-120		120							2.5
	-SCA31.75-075	31.75	90	46	30		M30 × 2	34.92	7.92	2.6
SBT50	-SCA12.7-075	12.7	75	20	15	5 10 20	M12 × 1.25	-	-	3.9
	-105		105							4.0
	-SCA15.875-090	15.875	90	26	16		M14 × 1.5	17.42	3.18	4.0
	-120		120							4.2
	-SCA22.225-090	22.225	90	34	21		M20 × 1.5	23.82		4.5
	-135		135							4.7
	-SCA25.4-090	25.4	90	40	25		M24 × 2	27.78	6.35	4.7
	-135		135							5.1
	-150		150							
	-200		200							
	-250		250							
	-300		300							
	-SCA31.75-090	31.75	90	46	30		M30 × 2	34.92	7.92	5.1
	-135		135							5.7
	-150		150							
	-200		200							
	-250		250							
	-300		300							
	-SCA38.1-090	38.1	90	55	36		M36 × 2	42.06	9.52	5.8
	-135		135							6.7
	-150		150							
	-200		200							
	-250		250							
	-300		300							

HSKシリーズ

ドリルチャック(シャンク一体型)

DRILL CHUCK (SINGLE PIECE WITH SHANK)

特　徴	FEATURES
●従来のドリルチャックよりL 寸法が短くコンパクトです。 ●シャンク一体化の為に、脱落はありません。 ●高トルク加工の場合、付属レンチで締めることも出来ます。	●Drill chuck is positively coupled with the holder. ●Short (L length) and compact. ●Clamping force can be increased by the attached wrench.

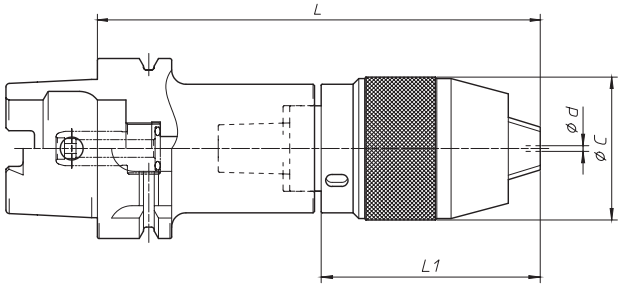

MODEL		ϕd	ϕC	L		L1		N/W (kg)
				OPEN	CLOSE	OPEN	CLOSE	
HSKA50	-SDC08-125	0.3～8	36	123	130.5	48	55.5	1.1
	-SDC13-155	0.3～13	50.5	153	164.5	65.5	77	1.7
HSKA63	-SDC08-125	0.3～8	36	123	130.5	48	55.5	1.3
	-SDC13-155	0.3～13	50.5	153	164.5	65.5	77	1.9
HSKA100	-SDC08-130	0.3～8	36	128	135.5	48	55.5	2.5
	-SDC13-155	0.3～13	50.5	153	164.5	65.5	77	3.1
	-SDC13-205			203	214.5			3.9

注:1. クーラントパイプは付属されております。(固定式)
2. チャックレンチは付属されております。

NOTE:1.Coolant pipe is included. Each SDC chuck is supplied with a wrench.
2.Each SDC chuck is dupplied euth a wrench.

HSKシリーズ

サイドロックホルダA型

SIDE LOCK HOLDER

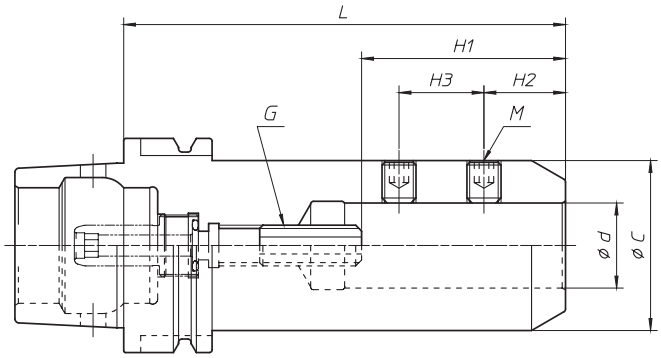

MODEL		φd(H6)	L	φC	H1 MIN.	H1 MAX.	H2	H3	M	G	N/W (kg)
HSKA50	-SLA06-075	6	75	30	18	28	13	-	M6	M5	0.7
	-SLA08-080	8	80	35	23	33	15		M8	M6	0.8
	-SLA10-090	10	90		25	38	18		M10	M8	0.9
	-SLA12-100	12	100	42	30	43	20		M12	M10	1.1
	-SLA16-120	16	120	48	35	50	24		M14	M12	1.7
	-SLA20-140	20	140	50	55	70	25		M16		20
HSKA63	-SLA06-075	6	75	30	18	28	13	-	M6	M5	0.9
	-SLA08-080	8	80	35	23	33	15		M8	M6	1.0
	-SLA10-090	10	90		25	38	18		M10	M8	1.1
	-SLA12-100	12	100	42	30	43	20		M12	M10	1.3
	-SLA16-100	16		48	35	50	24		M14	M12	1.6
	-SLA20-120	20	120	50	55	70	25		M16		2.5
	-SLA25-130	25	130	61			24	25	M18		3.0
	-SLA32-140	32	140	72	65	80		28	M20		4.2
HSKA100	-SLA06-085	6	85	30	18	28	13	-	M6	M5	2.2
	-SLA08-090	8	90	35	23	33	15		M8	M6	2.3
	-SLA10-100	10	100		25	38	18		M10	M8	2.4
	-SLA12-110	12	110	42	30	43	20		M12	M10	2.6
	-SLA16-110	16		48	35	50	24		M14	M12	2.9
	-SLA20-130	20	130	50	55	70	25		M16		3.8
	-SLA25-140	25	140	61			24	25	M18		4.5
	-SLA32-150	32	150	72	65	80		28	M20		5.5

注:1. クーラントパイプは付属されております。
2. フラット付ストレートシャンク刃具をご使用下さい。

NOTE:1. Coolant pipe is included.
2. For endmill of straight shank with flat.

HSKシリーズ

サイドロックホルダ (ドリル用)

SIDE　LOCK　HOLDER (DRILL)

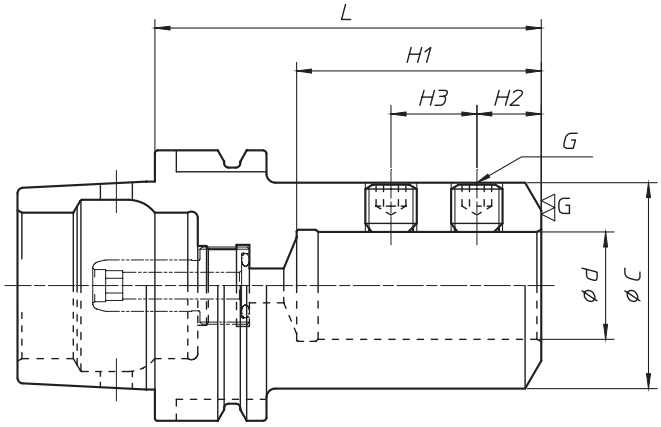

MODEL		ϕd	ϕC	L	H1	H2	H3	G	N/W (kg)
HSKA63	-SL16D-090	16	41	90	49	14	14	M10 × P1.0	1.3
	-SL20D-090	20	45		51				1.4
	-SL25D-090	25	48		57	15	20	M12 × P1.25	1.5
	-SL32D-105	32	61	105	61				2.1
	-SL40D-120	40	68	120	71		25	M14 × P1.5	2.5
HSKA100	-SL16D-090	16	41	90	49	14	14	M10 × P1.0	2.7
	-SL20D-090	20	45		51				2.8
	-SL25D-090	25	48		57	15	20	M12 × P1.25	2.9
	-SL32D-105	32	61	105	61				3.5
	-SL40D-105	40	68		71		25	M14 × P1.5	3.6
	-SL50D-120	50	83	120	81	15	30	M16 × P1.5	4.7

HSKシリーズ

モールステーパホルダA型

MORSE TAPER HOLDER (Type A)

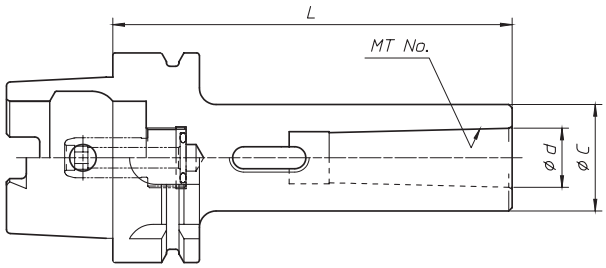

MODEL		MT No.	φd	L	φC	N/W (kg)
HSKA50	-MTA1-100	1	12.065	100	25	1.2
	-MTA2-120	2	17.780	120	32	1.4
	-MTA3-140	3	23.825	140	40	1.5
HSKA63	-MTA1-100	1	12.065	100	25	1.6
	-MTA2-120	2	17.780	120	32	1.8
	-MTA3-140	3	23.825	140	40	2.2
	-MTA4-160	4	31.267	160	50	2.5
HSKA100	-MTA2-120	2	17.780	120	32	3.0
	-MTA3-140	3	23.825	140	40	3.4
	-MTA4-160	4	31.267	160	50	3.7
	-MTA5-200	5	44.399	200	65	4.9

注:1. クーラントパイプは付属されております。(固定式)
2. タング付MT シャンク刃具をご使用下さい。

NOTE:1. Coolant pipe is included.
2. For tongue type morse taper shank cutting tools.

HSKシリーズ

正面フライスアーバA型

FACE MILL ARBOR (Type A)

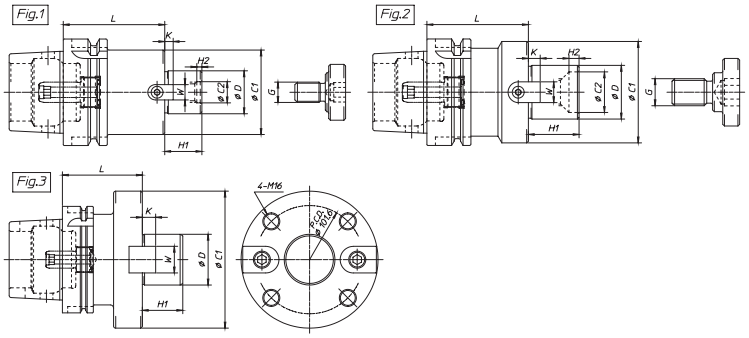

MODEL		FIG.	φD(h6)	L	φC1	φC2	H1	H2	KEY W	KEY K	G1	CLAMP BOLT	N/W (kg)
HSKA50	-FMA22.225-045	1	22.225	45	40	-	18	-	8.0	4	M8	MBA-M8	0.6
	-FMA25.4-060	2	25.4	60	50		22		9.5	5	M12	MBA-M12	0.8
HSKA63	-FMA25.4-060	1	25.4	60	50	-	22	-	9.5	5	M12	MBA-M12	1.2
	-FMA31.75-060	2	31.75		60	24	30	6	12.7	7	M16	MBA-M16	1.4
	-FMA38.1-060		38.1		80	28	34		15.9	9	M20	MBA-M20	1.8
HSKA100	-FMA25.4-060	1	25.4	60	50	-	22	-	9.5	5	M12	MBA-M12	2.5
	-FMA31.75-060		31.75		60	24	30	6	12.7	7	M16	MBA-M16	2.8
	-FMA38.1-060		38.1		80	28	34		15.9	9	M20	MBA-M20	3.4
	-FMA50.8-075	2	50.8	75	100	38	36	10	19.05	10	M24	MBA-M24	4.9
	-FMA47.625-075	3	47.625		128.6	-	38	-	25.4	12.5	-	-	6.2

注:1. クーラントパイプは付属されております。(固定式)
NOTE:1.Coolant pipe is included.

HSKシリーズ

正面フライスアーバB型

FACE MILL ARBOR (Type B)

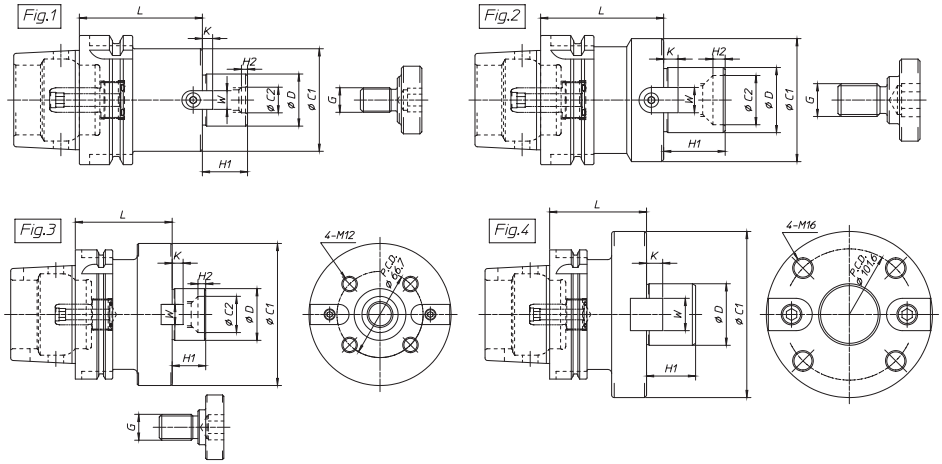

MODEL		FIG.	ϕD(h6)	L	ϕC1	ϕC2	H1	H2	KEY W	KEY K	G1	CLAMP BOLT	N/W (kg)
HSKA63	-FMB25.4-060	2	25.4	60	80	-	26	-	9.5	5	M12	MBA-M12	1.7
	-FMB38.1-060		38.1		85	28		6	15.9	9	M20	MBA-M20	1.8
	-FMB27-060		27		80	-		-	12	6	M12	MBA-M12	1.7
	-FMB40-060		40		85	28		6	16	8.5	M20	MBA-M20	1.8
HSKA100	-FMB25.4-060	1	25.4	60	80	-	26	-	9.5	5	M12	MBA-M12	2.9
	-FMB38.1-060		38.1		85	28		6	15.9	9	M20	MBA-M20	3.5
	-FMS38.1F-075	2		75	110								4.8
	-FMB27-060	1	27	60	80	-		-	12	6	M12	MBA-M12	2.9
	-FMB40-060		40		85	28		6	16	8.5	M20	MBA-M20	3.5
	-FMB40F-075	3		75	110								4.8
	-FMB60-075	4	60		140	-	25	-	25.4	12.5	-	-	6.8

注:1. クーラントパイプは付属されております。(固定式)
NOTE:1.Coolant pipe is included.

HSKシリーズ

正面フライスアーバC型

FACE MILL ARBOR (Type C)

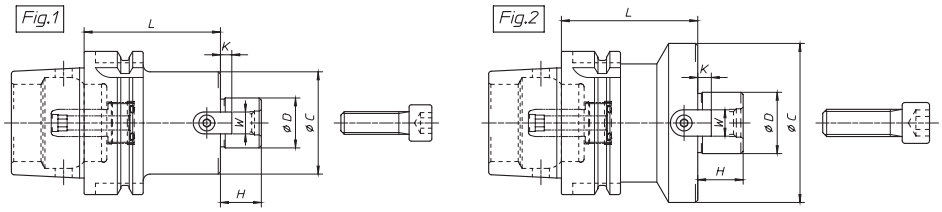

MODEL		FIG.	ϕD(h6)	L	ϕC1	H	KEY W1	KEY K1	CLAMP BOLT	N/W (kg)
HSKA63	-FMC25.4-060	2	25.4	60	70	20	9.5	5	M12 × 35L	1.5
	-FMC38.1-060		38.1		85	22	15.9	7	M16 × 40L	0.8
	-FMC22-060	1	22		45	18	10	5	M10 × 30L	1.1
	-FMC27-060	2	27		70	20	12	6	M12 × 35L	1.5
	-FMC32-060		32		85	22	14	7	M16 × 40L	1.8
HSKA100	-FMC25.4-060	1	25.4	60	70	20	9.5	5	M12 × 35L	2.9
	-FMC38.1-060	2	38.1		85	22	15.9	7	M16 × 40L	3.5
	-FMC22-060	1	22		45	18	10	5	M10 × 30L	2.4
	-FMC27-060		27		70	20	12	6	M12 × 35L	3.0
	-FMC32-060		32		85	22	14	7	M16 × 40L	3.4

注:1. クーラントパイプは付属されております。(固定式)
NOTE:1.Coolant pipe is included.

STシリーズ

ドリルチャックアーバ

JACOBS TAPER ARBOR

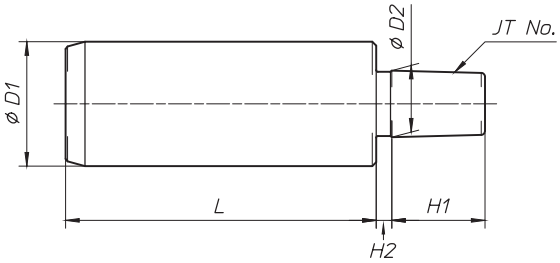

MODEL	JT No.	ϕD1	ϕD2	L	H1	H2	N/W (kg)
20-J6	6	20	17.170	60	24	4	0.19
25-J6	6	25	17.170	80	24	4	0.35
32-J6	6	32	17.170	80	24	4	0.55
32-J3	3		20.599		28	5	0.59
42-J6	6	42	17.170	80	24	4	0.91

STシリーズ

モールステーパコレット

MORSE TAPER COLLET

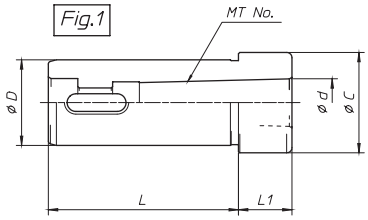

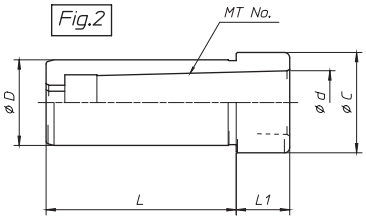

MODEL	FIG.	ϕD	L	L1	ϕC	MT		N/W (kg)
						MT No.	ϕd	
20-MT1	1	20	56	20	23.5	1	12.065	0.16
-MT2			58	35		2	17.780	0.13
25-MT1		25	66	15	31	1	12.065	0.27
-MT2			73	20		2	17.780	0.24
32-MT1		32	66	15	37.5	1	12.065	0.47
-MT2			71	20		2	17.780	0.46
-MT3	2					3	23.825	0.35
42-MT1	1	42	76	20	47.5	1	12.065	1.02
-MT2						2	17.780	0.93
-MT3	2		77	15		3	23.825	0.76
-MT4			85	30		4	31.267	0.75

STシリーズ

サイドロックアーバ

SIDE LOCK ARBOR

センタースルー対応
Thru-the-tool Coolant Available

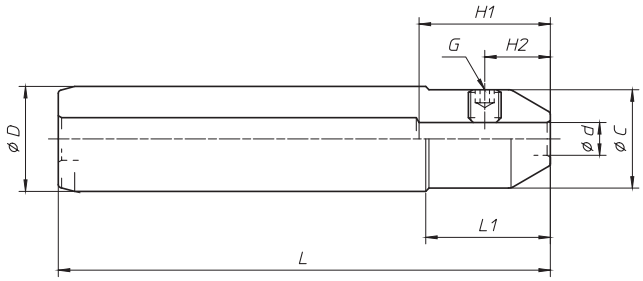

MODEL		ϕD	ϕd(H6)	L	L1	ϕC	H1	H2	G	N/W (kg)
ST25	-S06-120	25	6	120	30	20	30	13	M6	0.38
	-S08-120		8					15		0.37
	-S10-120		10			30	40	20	M10	0.42
ST32	-S06-150	32	6	150	38	20	30	13	M6	0.72
	-S08-150		8					15		0.72
	-S10-150		10			30	40	20	M10	0.75
	-S12-150		12		-	32				0.77

STシリーズ

タップホルダ(正回転)

TAP HOLDER(Clockwise Rotation)

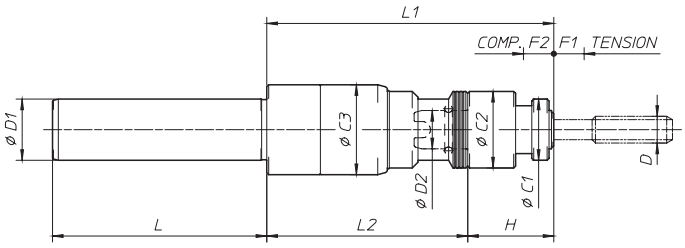

MODEL		ϕD1	ϕD2	L	L1	L2	ϕC1	ϕC2	ϕC3	H	F1	F2	D	TAP COLLET	N/W (kg)
ST32	-TPC20-150	32	20	112	150	105	32	40	47	45	15	15	M4-M14	CODE	1.5
	-TPC29-175		29		175	120	45	55	63	55			M12-M27	TCC29-Ⓓ	2.5
ST42	-TPC20-150	42	20	117	150	105	32	40	47	45	15	15	M4-14	TCC20-Ⓓ	2.1
	-TPC29-175		29		175	120	45	55	63	55			M12-M27	TCC29-Ⓓ	3.0

STシリーズ

正面フライスアーバA型

FACE MILL ARBORS(TypeA)

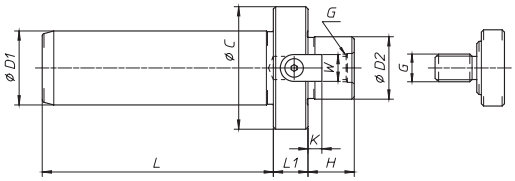

MODEL		ϕD1	ϕD2	ϕC	L	L1	H	KEY W	KEY K	G	CLAMP BOLT	N/W (kg)
ST32	-FMA22.225-045-100	32	22.225	45	100	15	17	15	17	M8	MBA-M8	0.9
	-200				200							1.6
	-FMA25.4 -054-100		25.4	54	100		22	9.5	5	M12	MBA-M12	1
	-200				200							1.7
	-FMA31.75 -063-100		31.75	63	100		30	12.7	7	M16	MBA-M16	1.2
	-200				200							1.9
	-FMA38.1 -079-100		38.1	79	100	18	34	15.9	9	M20	MBA-M20	1.6
ST42	-FMA22.225-045-100	42	22.225	45	100	15	17	8	3.5	M8	MBA-M8	1.4
	-200				200							2.5
	-FMA25.4 -054-100		25.4	54	100		22	9.5	5	M12	MBA-M12	1.5
	-200				200							2.6
	-FMA31.75 -063-100		31.75	63	100		30	12.7	7	M16	MBA-M16	1.7
	-200				200							2.8
	-FMA38.1 -079-100		38.1	79	100	18	34	15.9	9	M20	MBA-M20	2.1

STシリーズ

正面フライスアーバC型

FACE MILL ARBORS(TypeC)

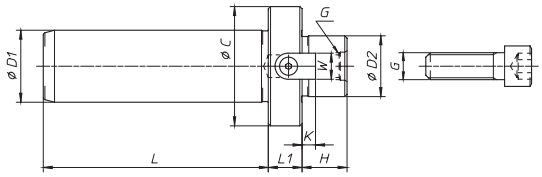

MODEL		ϕD1	ϕD2	ϕC	L	L1	H	KEY W	KEY K	G	CLAMP BOLT	N/W (kg)
ST32	-FMC16-035-100	32	16	35	100	15	16	8	5	M8	M8 × 25L	0.8
	-150				150							1.1
	-200				200							1.4
	-FMC22-045-100		22	45	100		18	10	5	M10	M10 × 30L	0.9
	-150				150							1.2
	-200				200							1.5
	-FMC27-053-100		27	53	100		20	12	6	M12	M12 × 35L	1.0
	-150				150							1.3
	-200				200							1.7
	-FMC32-064-150		32	64	150		22	14	7	M16	M16 × 40L	1.5
ST42	-FMC16-035-100	42	16	35	100	15	16	8	5	M8	M8 × 26L	1.3
	-150				150							1.6
	-200				200							2.6
	-FMC22-045-100		22	45	100		18	10	5	M10	M10 × 31L	1.4
	-150				150							1.9
	-200				200							2.5
	-FMC27-053-100		27	53	100		20	12	6	M12	M12 × 36L	1.5
	-150				150							2.0
	-200				200							2.6
	-FMC32-064-150		32	64	150		22	14	7	M16	M16 × 41L	2.2

STシリーズ

サイドカッターアーバ

SIDE CUTTER ARBOR

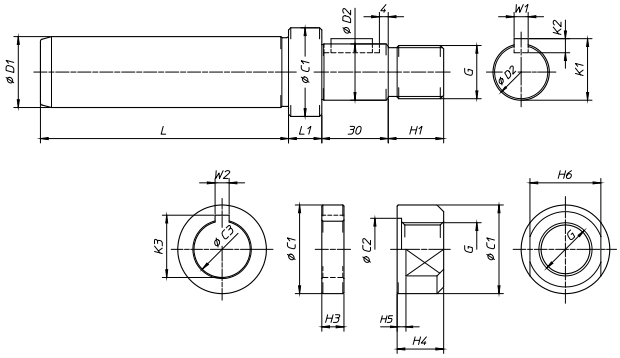

MODEL		ϕD1	ϕD2(h6)	L	L1 STANDARD	L1 OPTION		ϕC1	ϕC2	ϕC3	H1	H3	H4	H5	H6	G1×P	W1	W2	K1	K2	K3	N/W (kg)
ST32	-SCA15.875	32	15.875	112	15	30	60	26	17	15.875	16	5 21 25	13	3	22	M14 × 1.5	3.18	3.18	17.42	3.18	17.7	1.0
	-SCA22.225		22.225					34	23	22.225	21		18	4	30	M20 × 1.5	3.18	3.18	23.82	3.18	24.1	1.2
	-SCA25.4		25.4					40	28	25.4	25		21	4	32	M24 × 2	6.35	6.35	27.78	6.35	28.1	1.4
	-SCA31.75		31.75					46	33	31.75	30		26	5	41	M30 × 2	7.92	7.92	34.92	7.92	35.2	1.7
ST42	-SCA25.4	42	25.4	117	15	30	60	40	28	25.4	25		21	4	32	M24 × 2	6.35	6.35	27.78	6.35	28.1	2.0
	-SCA31.75		31.75					46	33	31.75	30		26	5	41	M30 × 2	7.93	7.92	34.92	7.92	35.2	2.3
	-SCA38.1		38.1					55	41	38.1	36		31	5	46	M36 × 3	9.52	9.52	42.06	9.52	42.3	2.7